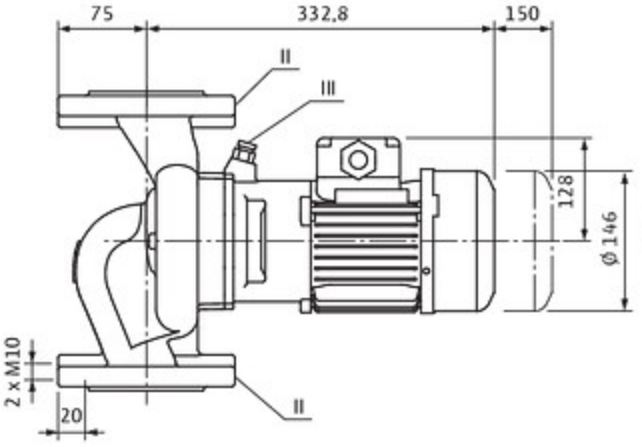
75
332,8
150
II
III
128
Ø 146
2 x M10
20
II

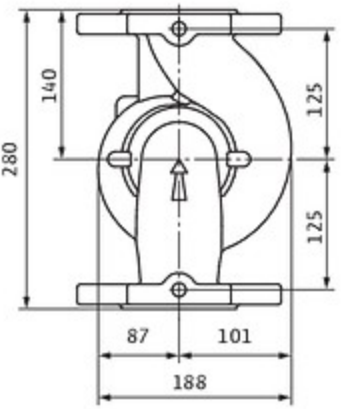
140
125
280
125
87
101
188

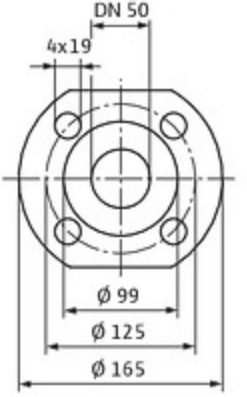
DN 50
4x19
Ø 99
Ø 125
Ø 165